Luminaire extérieur LED à détection - Professional Line

# L 691 S

V2 PMMA anthracite
EAN 4007841 053031
Réf. 053031
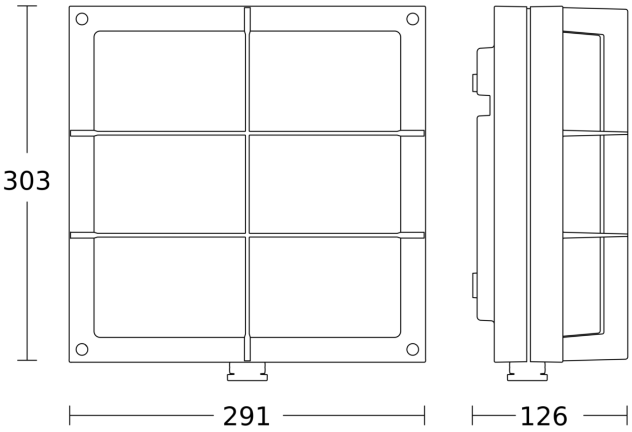
**Dessin dimensionnel**